SYLVANIA

LED Emergencia

LED EMERG DOWNLIGHT 4.5W 6K

P26784

Luminaria LED para iluminación de emergencia, para montaje incrustada en techo, con diseño moderno y robusto. Tipo de distribucion asymetrica, con batería integrada para brindar más de 120 minutos de autonomía.

CARACTERÍSTICAS

Diseño compacto basado en LED SMD
Chasis de color blanco con cubierta transparente
Bateria recargable y botón de prueba
Indicador de estado de bateria

APLICACIONES

Pasillos y escaleras
Áreas comerciales, industriales, de oficinas, e instalaciones educativas
Rutas de evacuación en interiores

LED

120 minutos
Autonomía en emergencia

Tecnología Amigable con el medio ambiente

Ultra Confiable

ENCENDIDO INSTANTANEO

DATOS ÓPTICOS

Temperatura de color	6000K (DL)
Flujo luminoso	170 lm
Ángulo de apertura	120°
Reproducción de color (IRC)	>80
Potencia Spot LED	1.2W

DATOS FÍSICOS

Acabado	Blanco
Grado de protección	IP20
Dimensiones (DxH)	84 x 35 mm (bala)
Tipo de montaje	Incrustar
Peso (kg)	0.283 kg
Chasis	Carcasa termo plástica
Material óptica	PMMA
Temperatura de operación	0°C ~ 40°C

DATOS ELÉCTRICOS

Potencia de entrada	Max 4.5W
Tensión de operación	100V - 277V
Frecuencia	50/60 Hz
Corriente de entrada	Max 0.040A
Factor de potencia	0.5
Batería	Ni-Cd 4.8V 1000mAH
Tiempo de carga	24 horas
Tiempo de autonomía	120 min
Ciclos carga/descarga	>400 ciclos

DIMENSIONES

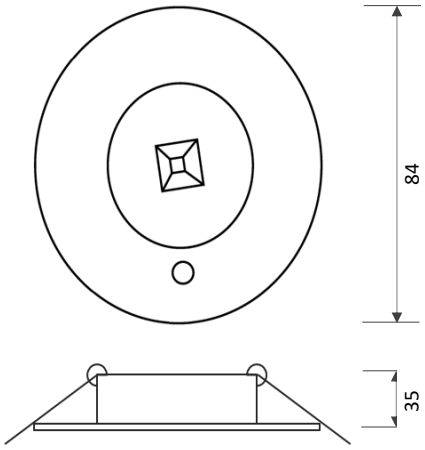

FOTOMETRÍA

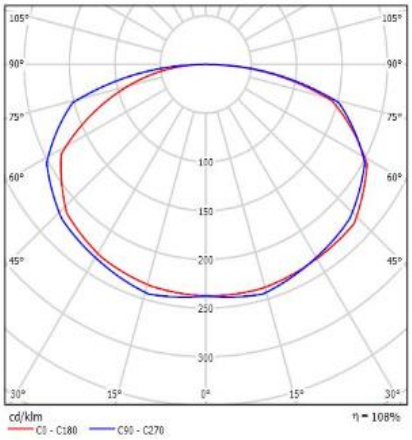

Las características de los productos pueden sermodificadas sin previo aviso según la evolución de la tecnología LED. 10/23

Producto Ecológico:Permite ahorrar energíacomparado con productos tradicionales. Libre de mercurio.

Distribuido por KONLUX · konlux.co

by FEILO SYLVANIA